फैशन अध्ययन - 837

खण्ड-क 5

Q.1 5

Q.2 7

Q.3 8

Q.4 10

Q.5 12

Q.6 13

खण्ड - ख 15

Q.7 15

Q.8 15

Q.9 15

Q.10 16

Q.11 17

Q.12 17

Q.13 17

Q.14 18

Q.15 19

Q.16 19

Q.17 20

Q.18 20

Q.19 21

Q.20 22

Q.21 23

Q.22 24

Q.23 25

Q.24 26

SUBJECT NAME FASHION STUDIES

SUBJECT CODE 837

(Q.P. CODE 361)

Marking Scheme –Hindi medium

Strictly Confidential

(For Internal and Restricted use only)

Senior Secondary School Certificate Examination, 2026

HOME

सामान्य निर्देश:-

1	सीबीएसई ने 2026 की परीक्षा से कक्षा XII की उत्तर पुस्तिका के मूल्यांकन के लिए ऑन स्क्रीन मार्किंग (ओएसएम) शुरू करने का निर्णय लिया है।
2	आप जानते हैं कि उम्मीदवारों के वास्तविक और सही आकलन में मूल्यांकन सबसे महत्वपूर्ण प्रक्रिया है। मूल्यांकन में एक छोटी सी गलती भी गंभीर समस्याओं को जन्म दे सकती है, जिससे उम्मीदवारों, शिक्षा प्रणाली और शिक्षण पेशे के भविष्य पर गहरा असर पड़ सकता है। गलतियों से बचने के लिए, आपसे अनुरोध है कि मूल्यांकन शुरू करने से पहले, मौके पर किए गए मूल्यांकन के दिशानिर्देशों को ध्यानपूर्वक पढ़ें और समझें।
3	"मूल्यांकन नीति एक गोपनीय नीति है क्योंकि यह आयोजित परीक्षाओं, किए गए मूल्यांकन और कई अन्य पहलुओं की गोपनीयता से संबंधित है। किसी भी तरह से इसका सार्वजनिक होना परीक्षा प्रणाली को बाधित कर सकता है और लाखों उम्मीदवारों के जीवन और भविष्य को प्रभावित कर सकता है। इस नीति/दस्तावेज़ को किसी के साथ साझा करना, किसी पत्रिका में प्रकाशित करना और समाचार पत्र/वेबसाइट आदि में छापना बोर्ड के विभिन्न नियमों और आईपीसी के तहत कार्रवाई को आमंत्रित कर सकता है।"
4	मूल्यांकन अंकन योजना में दिए गए निर्देशों के अनुसार किया जाना चाहिए। यह किसी की व्यक्तिगत व्याख्या या अन्य किसी विचार के आधार पर नहीं किया जाना चाहिए। अंकन योजना का कड़ाई से पालन किया जाना चाहिए। हालांकि, मूल्यांकन करते समय, नवीनतम जानकारी या ज्ञान पर आधारित और/या नवीन उत्तरों की शुद्धता का अलग से मूल्यांकन किया जा सकता है और उन्हें उचित अंक दिए जा सकते हैं। कक्षा XII में, दो योग्यता-आधारित प्रश्नों का मूल्यांकन करते समय, कृपया दिए गए उत्तर को समझने का प्रयास करें और यदि उत्तर अंकन योजना के अनुसार नहीं है, लेकिन उम्मीदवार द्वारा सही योग्यता का उल्लेख किया गया है, तो उचित अंक दिए जाने चाहिए।

HOME

HOME

5	अंकन योजना में उत्तरों के लिए केवल सुझाए गए अंक दिए गए हैं। ये केवल दिशानिर्देश हैं और पूर्ण उत्तर नहीं हैं। छात्र अपनी अभिव्यक्ति दे सकते हैं और यदि अभिव्यक्ति सही है, तो तदनुसार अंक दिए जाने चाहिए।
6	मुख्य परीक्षक को पहले दिन प्रत्येक मूल्यांकनकर्ता द्वारा मूल्यांकित की गई पहली पाँच उत्तर पुस्तिकाओं की जाँच करनी चाहिए, ताकि यह सुनिश्चित हो सके कि मूल्यांकन अंकन योजना में दिए गए निर्देशों के अनुसार किया गया है। यदि कोई भिन्नता पाई जाती है, तो विचार-विमर्श और चर्चा के बाद उसे शून्य कर दिया जाना चाहिए। शेष उत्तर पुस्तिकाएँ, जिनका मूल्यांकन किया जाना है, तभी दी जाएँगी जब यह सुनिश्चित हो जाए कि प्रत्येक मूल्यांकनकर्ता के अंकन में कोई महत्वपूर्ण भिन्नता नहीं है।
7	मूल्यांकनकर्ता सही उत्तरों पर (√) चिह्न लगाएंगे। गलत उत्तरों पर 'X' का निशान लगाया जाएगा। मूल्यांकन करते समय मूल्यांकनकर्ता सही (✓) चिह्न नहीं लगाएंगे, जिससे यह आभास होगा कि उत्तर सही है और कोई अंक नहीं दिए जाएंगे। यह मूल्यांकनकर्ताओं द्वारा की जाने वाली सबसे आम गलती है।
8	यदि किसी प्रश्न के कई भाग हैं, तो कृपया प्रत्येक भाग के लिए OSM पोर्टल में दाईं ओर अंक दें। प्रश्न के विभिन्न भागों के लिए दिए गए अंकों को OSM सिस्टम द्वारा कुल मिलाकर जोड़ा जाएगा।
9	यदि किसी प्रश्न के कोई भाग नहीं हैं, तो OSM पोर्टल में बाईं ओर के हाशिये में अंक दिए जाने चाहिए। इसका सख्ती से पालन किया जाना चाहिए।
10	किसी त्रुटि के संचयी प्रभाव के लिए कोई अंक नहीं काटे जाएंगे। इसके लिए केवल एक बार ही दंड दिया जाना चाहिए।
11	उत्तर के लिए पूर्ण अंक प्रणाली 60 (उदाहरण के लिए प्रश्न पत्र में दिए गए 0 से 80/70/60/50/40/30 अंक) का उपयोग किया जाना है। यदि उत्तर उचित हो तो पूर्ण अंक देने में संकोच न करें।
12	प्रत्येक परीक्षक को अनिवार्य रूप से पूरे कार्य समय यानी प्रतिदिन 8 घंटे मूल्यांकन कार्य करना होगा और मुख्य विषयों में प्रतिदिन 20 उत्तर पुस्तिकाओं और अन्य विषयों में प्रतिदिन 25 उत्तर पुस्तिकाओं का मूल्यांकन करना होगा (विवरण स्पॉट दिशानिर्देशों में दिया गया है)। यह कम किए गए पाठ्यक्रम और प्रश्नपत्र में प्रश्नों की संख्या को ध्यान में रखते हुए किया गया है।
13	सुनिश्चित करें कि आप परीक्षक द्वारा अतीत में की गई निम्नलिखित सामान्य त्रुटियों को न दोहराएँ:

HOME
HOME
HOME

	• उत्तरों को सही चिह्नित करना, लेकिन अंक न देना। (सुनिश्चित करें कि सही निशान स्पष्ट रूप से लगा हो। यह केवल एक रेखा होनी चाहिए। गलत उत्तर के लिए X का निशान भी ऐसा ही होना चाहिए।) उत्तर का आधा या आंशिक भाग सही और शेष गलत चिह्नित करना, लेकिन अंक न देना।
14	उत्तर पुस्तिकाओं का मूल्यांकन करते समय यदि उत्तर पूरी तरह से गलत पाया जाता है, तो उसे क्रॉस (X) के रूप में चिह्नित किया जाना चाहिए और शून्य (0) अंक दिए जाने चाहिए।
15	वास्तविक मूल्यांकन शुरू करने से पहले परीक्षकों को "मौके पर मूल्यांकन के लिए दिशानिर्देश" में दिए गए दिशा-निर्देशों से स्वयं को परिचित कर लेना चाहिए।
16	निर्धारित प्रोसेसिंग शुल्क का भुगतान करने पर उम्मीदवारों को अनुरोध पर उत्तर पुस्तिका की फोटोकॉपी प्राप्त करने का अधिकार है। सभी परीक्षकों/अतिरिक्त मुख्य परीक्षकों/मुख्य परीक्षकों को एक बार फिर याद दिलाया जाता है कि उन्हें यह सुनिश्चित करना होगा कि मूल्यांकन अंकन योजना में दिए गए प्रत्येक उत्तर के लिए निर्धारित अंकों के अनुसार ही किया जाए।
17	अगर कोई कैंडिडेट किसी सवाल में दोनों ऑप्शन आज़माता है, जहाँ सिर्फ़ एक ऑप्शन आज़माना ज़रूरी है, तो इवैल्यूएटर दोनों ऑप्शन में मार्क्स देगा। सिस्टम दो में से ज़्यादा वाला स्कोर लेगा और दूसरे जवाब को नज़रअंदाज़ कर देगा।
18	दो विकल्पों वाले प्रश्न में, यदि उम्मीदवार ने केवल एक का प्रयास किया है, तो मूल्यांकनकर्ता उस विकल्प के सामने "एनए" (प्रयास नहीं किया गया) चिह्नित करेगा जिसका उम्मीदवार द्वारा प्रयास नहीं किया गया है।

HOME

HOME

HOME

फैशन अध्ययन - 837

कक्षा XII - सीबीएसई 2025-2026

मूल्यांकन योजना

खण्ड-क – वस्तुनिष्ठ प्रकार के प्रश्न

HOME

Q.1	रोज़गार कौशल पर आधारित दिए गए 6 प्रश्नों में से किन्हीं 4 के उत्तर दीजिए :	**4×1=4**
i.	प्रश्न: वाक्य क्या होता है? उत्तर: • वाक्य शब्दों का समूह होता है। • यह एक पूर्ण अर्थ, विचार या क्रिया को व्यक्त करता है। (कोई अन्य प्रासंगिक उत्तर)	1
ii.	प्रश्न: माही अपनी बहन को व्यक्तित्व विकार (Personality Disorder) से उबरने में मदद कर रही है। उसे क्या करना चाहिए? उत्तर: • प्रेरणा/समझ/परामर्श • किसी से बात करें। अक्सर, अपनी भावनाओं को साझा करना मददगार होता है। • अपने शारीरिक स्वास्थ्य का ध्यान रखें। स्वस्थ शरीर स्वस्थ मन बनाए रखने में सहायक होता है। • कठिन परिस्थितियों से निपटने की अपनी क्षमता पर भरोसा बढ़ाएँ। • संगीत, नृत्य और चित्रकला जैसे शौक अपनाएँ। इनका चिकित्सीय प्रभाव होता है। • 'समस्याओं' के बजाय 'चुनौतियों' जैसे शब्दों का प्रयोग करके सकारात्मक रहें। • नियमित व्यायाम/योग करें। • ध्यान/श्वास व्यायाम करें। (कोई अन्य प्रासंगिक उत्तर) (कोई एक)	1

HOME

HOME

iii.	प्रश्न: SMART लक्ष्यों में, "R" का अर्थ क्या होता है ? (A) सही (Right) (B) यथार्थवादी (Realistic) (C) हटाना (Remove) (D) आत्मवाचक (Reflexive) उत्तर: (B) यथार्थवादी (Realistic)	1
iv.	प्रश्न: निम्न में से कौन सा विकल्प स्प्रेडशीट में सूत्र (Formula) को एक नये सेल में स्थानांतरित करने के लिए सही है ? (A) Ctrl + X (B) Ctrl + C (C) Ctrl + V (D) Ctrl + Alt + X उत्तर: (B) Ctrl + C या (C) Ctrl + V या (A) Ctrl + X	1
v.	प्रश्न: "Entrepreneur" शब्द किस भाषा के शब्द "entreprendre" से लिया गया है ? (A) जर्मन (B) इटालियन (C) स्पेनिश (D) फ्रेंच उत्तर: (D) फ्रेंच	1
vi.	प्रश्न: ऐसे दो पौधों का नाम बताइए जो हवा से नुकसानदायक प्रदूषकों को अवशोषित कर लेते हैं। उत्तर: अरेका का पौधा, रबर का पौधा, सूरजमुखी का पौधा, स्नेक प्लांट, पीस लिली, स्पाइडर प्लांट, एलोवेरा, मनी प्लांट, बोस्टन फर्न, नीम का पेड़ आदि। (कोई अन्य प्रासंगिक उत्तर)	½+½ = 1

HOME

HOME

HOME

Q.2	दिए गए 7 प्रश्नों में से किन्हीं 5 के उत्तर दीजिए :	**5×1=5**
i.	प्रश्न: शरीर की गर्मी को प्रभावी ढंग से बनाए रखने के लिए कई परतों में कसकर फिट कपड़े पहनते हैं । (A) ऐनू (B) तुआरेज (C) एस्किमोज़ (D) गिलयाक उत्तर: (C) एस्किमोज़	1
ii.	प्रश्न: निम्नलिखित भारतीय पुरुषों द्वारा पहनी जाने वाली पगड़ी थीं : (A) फिबुला (B) कायाबंद (C) क्लासरीज़ (D) उष्णिशा उत्तर: (D) उष्णिशा	1
iii.	प्रश्न: मध्यकाल के कानून ने वैलवेट और लेस जैसे कपड़ों के उपयोग पर प्रतिबंध लगा दिया था, जबकि कुछ रंग जैसे _____ और _____ केवल कुलीन वर्ग के लिए आरक्षित थे । (A) काला और सफेद (B) बैंगनी और सुनहरा (C) गुलाबी और नीला (D) नीला और सुनहरा उत्तर: (B) बैंगनी और सुनहरा	1
iv.	प्रश्न: निम्नलिखित डिजाइनर मुख्य रूप से भागलपुर के कपड़ों पर काम करते हैं: (A) राहुल मिश्रा (B) अमित अग्रवाल	1

HOME
HOME
HOME

	(C) शिवनरेश (D) सामंत चौहान उत्तर: (D) सामंत चौहान	
v.	प्रश्न: प्रथम सिंथेटिक रंग का आविष्कार किसने किया था ? (A) एली व्हिटनी (B) जोहान टोबियास मेयर (C) सर विलियम परकिन (D) सर आइज़ेक न्यूटन उत्तर: (C) सर विलियम परकिन	1
vi.	प्रश्न: ऑफशोर वस्त्र विनिर्माण क्या है ? उत्तर: • खुदरा कंपनी की भौगोलिक सीमा से बाहर के देशों में वस्तुओं का उत्पादन। • रेडी-टू-वियर परिधान कम वेतन वाले देशों में बहुत कम लागत पर बड़ी मात्रा में उत्पादित किए जाते हैं और अन्य देशों से आउटसोर्स किए जाते हैं। • श्रम बल अत्यधिक कुशल है, लेकिन उनकी वेतन कम है। • चीन, भारत, श्रीलंका, पाकिस्तान, बांग्लादेश, थाईलैंड, मॉरीशस, मलेशिया, मैक्सिको, पोलैंड, पुर्तगाल और तुर्की जैसे देश महत्वपूर्ण वस्त्र उत्पादक देश हैं। (कोई एक) (कोई अन्य प्रासंगिक उत्तर)	1
vii.	प्रश्न: 1980 ई. में संयुक्त राज्य अमेरिका में कोर्पोरेट सेक्टर द्वारा _____ की अवधारणा पेश की गई थी। उत्तर: शुक्रवार को आरामदायक ड्रेस कोड/ कैजुअल/ जींस और टी-शर्ट।	1
Q.3	दिए गए 7 प्रश्नों में से किन्हीं 6 का उत्तर दीजिए :	**6X1=6**

HOME

HOME

HOME

i.	प्रश्न: कंधे के ब्लेड (हड्डी) को पीठ के मध्य की लम्बाई के _____ पर मापा जाता है। (A) 1/8वां भाग (B) 1/2वां भाग (C) 2/3वां भाग (D) 1/4वां भाग उत्तर: (D) 1/4वां भाग	1
ii.	प्रश्न: कपड़े के कच्चे किनारों के परिष्करण के लिए _____ का प्रयोग किया जाता है। (A) पिंकिंग शियर्स (B) कैंची (C) नॉचर (D) कटर उत्तर: (A) पिंकिंग शियर्स	1
iii.	प्रश्न: तीक्ष्ण वक्रों के लिए प्रयुक्त सीम भत्ता (अलाउंस) _____ है। (A) ¼″ (B) ½″ (C) 1″ (D) 1 ½″ उत्तर: (A) ¼″ या (B) ½″	1
iv.	प्रश्न: ट्रेंडी मिनी लैंथ स्कर्ट निम्नलिखित डिजाइनर द्वारा बनाई गई थी : (A) मैरी क्वांट (B) ऐन क्लेन (C) स्टेला मैककार्टनी (D) डोना करन उत्तर:	1

HOME
HOME
HOME

	(A) मैरी क्वांट	
v.	प्रश्न: टूइंग (Truing) पद को परिभाषित करें । उत्तर: लाइनों या डार्ट्स को शरीर के आकार के अनुरूप बनाने या डार्ट के पैरों और सीमों को संरेखित करने की प्रक्रिया।	1
vi.	प्रश्न: यदि किसी परिधान की आस्तीन ऊपरी भुजा पर खिंचती है और सलवटें पैदा करती है तो इसका कारण है (A) आस्तीन तंग है (B) आस्तीन ढीली है (C) कंधे बहुत संकीर्ण हैं (D) कंधे बहुत चौड़े हैं उत्तर: (C) कंधे बहुत संकीर्ण हैं	1
vii.	प्रश्न: _____ काटने की सबसे तेज विधि है, परन्तु केवल मजबूती से बुने हुए कपड़ों के लिए । उत्तर: फाड़ना	1
Q.4	दिए गए 6 प्रश्नों में से किन्हीं 5 के उत्तर दें :	**5X1=5**
i.	प्रश्न: मैंडरिन कॉलर निम्नलिखित प्रकार के कॉलर का उदाहरण है : (A) फ्लैट कॉलर (B) रोल कॉलर (C) शर्ट कॉलर (D) स्टैंड कॉलर उत्तर: (D) स्टैंड कॉलर या (C) शर्ट कॉलर	1
ii.	प्रश्न: परीक्षण फिटिंग क्यों की जाती है ? उत्तर:	1

HOME

HOME

HOME

	• परीक्षण फिटिंग फिटिंग पैटर्न की फिटिंग की जांच करने के लिए की जाती है, जिसमें कपड़े पर उचित सीम अलाउंस के साथ पैटर्न काटा जाता है। • परीक्षण फिटिंग इसलिए की जाती है क्योंकि अंतिम कपड़े पर परिधान की कटिंग के बाद केवल मामूली बदलाव ही किए जा सकते हैं। • परीक्षण फिटिंग से बर्बादी को बचाया जा सकता है। • परीक्षण फिटिंग मलमल/ ठोस रंग के सादे बुनाई वाले कपड़े जैसे पॉपलिन पर की जाती है। • परीक्षण फिटिंग को पिन से लगाया जाता है। • परीक्षण फिटिंग हमेशा परिधान के सीधे तरफ से की जाती है, क्योंकि इससे बदलाव और सुधार करना आसान होता है। (कोई अन्य प्रासंगिक उत्तर) (कोई एक)	
iii.	प्रश्न: _____ शर्ट ढीली और हवादार होती है जो कि चमकीले और रंगीन सूती कपड़े की पत्ते आदि के प्रिंट से बनी होती है। (A) ड्रेस (B) ऑक्सफ़ोर्ड (C) हवाईन (D) टी-शर्ट उत्तर: (C) हवाईन	1
iv.	प्रश्न: ऑरलान किस तन्तु का ट्रेड मार्क है ? उत्तर: ऐक्रिलिक	1
v.	प्रश्न: रसायन के उपयोग के बिना सिलवट प्रतिरोधी फिनिश वाले कपड़े का नाम बताएँ । मर्सराइज्ड कॉटन	1
vi.	प्रश्न: निम्नलिखित एक विशेष प्रकार का कपड़ा है जो परिधान के अंदर लगाया जाता है ताकि उसे सहारा और आकार दिया जा सके ।	1

HOME
HOME
HOME

	(A) लाइनिंग (B) इंटरलाइनिंग (C) इंटरफेसिंग (D) अंडरलाइनिंग उत्तर: (C) इंटरफेसिंग या (D) अंडरलाइनिंग	
Q.5	दिए गए 6 प्रश्नों में से किन्हीं 5 के उत्तर दीजिए:	**5X1=5**
i.	प्रश्न: महिलाओं के निचले परिधान के लिए आकार प्रणाली निम्नलिखित माप पर आधारित है : (A) कमर का घेरा (B) कूल्हे का घेरा (C) क्राच की लंबाई (D) कमर से टखने तक की लंबाई उत्तर: (B) कूल्हे का घेरा	1
ii.	प्रश्न: किस डिज़ाइनर के उच्च फैशन रेडी-टू-वियर लेबल का नाम प्लीट्स प्लीज है ? उत्तर: इस्सी मियाके	1
iii.	प्रश्न: महिलाओं के परिधानों (ड्रेस) के लिए सिल्हट के दो उदाहरण दीजिए । उत्तर: ए-लाइन/मरमेड/कॉलम/एम्पायर/टेंट (कोई अन्य प्रासंगिक रचनात्मक सिल्हूट/शब्दावली)	½+½ =1
iv.	प्रश्न: रंग के रिसाव का उपचार कपड़े को निम्नलिखित युक्त पानी में भिगोकर किया जा सकता है : (A) नमक + सिरका (B) सिरका + नींबू (C) नमक + बेकिंग सोडा (D) बेकिंग सोडा + सिरका	1

HOME
HOME
HOME

	उत्तर: (A) नमक + सिरका	
v.	प्रश्न: थ्रेड ट्रेसिंग उन कपड़ों के लिए उपयुक्त हैं जो (A) मोटे व मजबूत हैं। (B) नाजुक व फिसलन वाले होते हैं। (C) चमकीले व मजबूत हैं । (D) चिकने (स्मूथ) व मोटे हैं। उत्तर: (B) नाजुक व फिसलन वाले होते हैं या (A) मोटे व मजबूत हैं ।	1
vi.	प्रश्न: _____ किसी परिधान पर लागू कार्यात्मक और सजावटी विवरण हैं । उत्तर: ट्रिम्स या ट्रिम का कोई भी नाम	1
Q.6	दिए गए 6 प्रश्नों में से किन्हीं 5 के उत्तर दीजिए:	**5×1=5**
i.	प्रश्न: _____ महिलाओं के अंत:वस्त्र परिधानों के लिए प्रयुक्त एक फ्रेंच शब्द है । उत्तर: लॉन्जरे	1
ii.	प्रश्न: फ्रैन्च प्लैकिट क्या होता है ? उत्तर: • बिना अलग से सिले हुए प्लैकेट वाली बटन वाली शर्ट को "फ्रेंच प्लैकेट" कहते हैं। • कपड़े को बस मोड़ दिया जाता है और बटनहोल की सिलाई दोनों परतों (या इंटरलाइनिंग होने पर तीन परतों) को आपस में जोड़ देती है। • बिना अलग से सिले हुए स्ट्रिप वाला प्लैकेट। (इनमें से कोई एक या कोई अन्य प्रासंगिक उत्तर)	1

HOME
HOME
HOME

iii.	प्रश्न: यह विधि है जिसमें पैटर्न विकसित करने के लिए शरीर या पोशाक फोर्म के आकार का माप लिया जाता है (A) फ्लैट पैटर्न विधि (B) ड्रेपिंग (C) डार्ट मैनिपुलेशन (D) माप विधि उत्तर: (A) फ्लैट पैटर्न विधि	1
iv.	प्रश्न: परिधान के हिस्सों को सही ढंग से जोड़ने के लिए _____ चिह्न आवश्यक है । (A) साइज़ (B) स्टाइल नंबर (C) नाचिस (D) तारीख उत्तर: (C) नाचिस या (B) स्टाइल नंबर	1
v.	प्रश्न: _____ सामान को बाँधने के लिए उपयोग किए जाने वाली धातु की कड़ियों को संदर्भित करता है । उत्तर: हार्डवेयर या ज़िपर या कुत्ते की रस्सी का क्लिप या हार्डवेयर का कोई भी प्रासंगिक नाम	1
vi.	प्रश्न: _____पैटर्न बनाने का सबसे पुराना तरीका है । उत्तर: ड्रेपिंग	1

खण्ड - ख – व्यक्तिपरक प्रकार के प्रश्न

	रोज़गार कौशल पर आधारित दिए गए 5 प्रश्नों में से किन्हीं 3 के उत्तर दीजिए : प्रत्येक प्रश्न का उत्तर 20-30 शब्दों में दीजिए।	**3X2=6**	HOME
Q.7	प्रश्न: "MINTS" का विस्तृत रूप क्या है, जो शब्दों के अक्षरों को सही रूप में बड़ा (capitalise) करने में सहायता करता है । उत्तर: M – महीने I – मैं N - नाम T – उपाधियाँ S – वाक्य का पहला अक्षर	2	
Q.8	प्रश्न: स्वच्छ हवा एवं शारीरिक व्यायाम सकारात्मक दृष्टिकोण बनाए रखने में सहायता करते हैं । दो बिंदुओं द्वारा इसे न्यायसंगत ठहराइए । उत्तर: • योग और ध्यान का अभ्यास मानसिक संतुलन बनाए रखने में सहायक होता है। • गहरी साँस लेने के व्यायाम से रक्त संचार बेहतर होता है और शरीर को आराम मिलता है। • टहलना, साइकिल चलाना और खुले में व्यायाम करना शारीरिक और भावनात्मक स्वास्थ्य को बेहतर बनाता है। • पार्क में खेलने से ताजी हवा मिलती है, जिससे सक्रियता बढ़ती है। (कोई दो) (कोई अन्य प्रासंगिक उत्तर)	1+1=2	HOME
Q.9	प्रश्न: वर्कशीट और वर्कबुक के मध्य दो अंतर लिखिए । उत्तर:	1+1=2	HOME

	वर्कशीट	वर्कबुक
1.	वर्कशीट ग्रिड के रूप में व्यवस्थित कोशिकाओं का एक संग्रह है।	वर्कबुक एक स्प्रेडशीट होती है जिसमें एक या एक से अधिक वर्कशीट होती हैं।

2.	एक स्प्रेडशीट पृष्ठ (सेलों का ग्रिड)	अधिक वर्कशीटों का संग्रह	
3.	वर्कबुक का भाग है, यह डेटा स्टोर करता है।	वह मुख्य फ़ाइल जिसमें सभी वर्कशीट शामिल हैं	

(कोई दो)

HOME

Q.10 प्रश्न: उद्यमिता विकास की परिभाषा दीजिए एवं उद्यमिता के दो लक्षण भी बताइए ।

1+½+½ =2

उत्तर:

उद्यमिता विकास से तात्पर्य संरचित प्रशिक्षण और संस्था निर्माण कार्यक्रमों के माध्यम से उद्यमशीलता कौशल और ज्ञान को बढ़ाने की प्रक्रिया से है।

उद्यमिता की विशेषताएं इस प्रकार हैं: -

- यह संसाधनों के उपयोग को अनुकूलित करने से संबंधित है
- यह उद्यम और उद्यमी की जोखिम उठाने की क्षमता है
- उद्यमशीलता के अवसर की पहचान करना
- विचारों को क्रिया में बदलना
- व्यवहार्यता अध्ययन
- संसाधन जुटाना
- उद्यम की स्थापना
- उद्यम का प्रबंधन
- विकास और वृद्धि
- मनोबल और नेतृत्व कौशल को बढ़ावा देता है
- उद्देश्यों और लक्ष्यों को स्पष्ट रूप से परिभाषित करता है
- प्रक्रियाओं और कार्यविधियों में सुधार करता है
- संगठनात्मक उत्पादकता बढ़ाता है
- बेहतर संचार को सक्षम बनाता है
- गलतफहमियों और पूर्वाग्रहों को कम करता है
- समस्या समाधान कौशल विकसित करता है
- रचनात्मकता और नवाचार को प्रोत्साहित करता है
- टीम के साथ बाधाओं को दूर करता है

HOME

HOME

	• स्वयं और टीम की ताकत और कमजोरियों के प्रति आत्म-जागरूकता को बढ़ावा देता है (कोई दो)		HOME
Q.11	प्रश्न: कचरा प्रबंधन प्रणाली में शामिल चरणों को सूचीबद्ध कीजिए । उत्तर: • संग्रहण • पृथक्करण • परिवहन • प्रसंस्करण • अपशिष्ट निपटान • तीन आर – कम करना, पुनः उपयोग करना, पुनर्चक्रण करना (कोई दो) (कोई अन्य प्रासंगिक उत्तर)	1+1=2	
	दिए गए 5 प्रश्नों में से किन्हीं 3 प्रश्नों के उत्तर 20-30 शब्दों में दीजिए।	**3X2=6**	HOME
Q.12	प्रश्न: हिमैशन की विभिन्न ड्रेपिंग शैलियों का उल्लेख करें। उत्तर: • ग्रीक पुरुषों का वस्त्र आवरणशील चोगा था। इसे बिना किसी निश्चित बन्धन के लपेटा जाता है और बिना बेल्ट के पहना जाता है। • इसे अकेले पहना जा सकता है, जिससे दाहिना हाथ, कंधे और ऊपरी छाती खुली रहती है। • इसे पहनने वाले को ठुड्डी तक लपेटकर, हाथों और सिर को भी ढका जा सकता है। • इसे रात में कंबल की तरह भी इस्तेमाल किया जा सकता है। (कोई दो)	1+1=2	
Q.13	प्रश्न: क्रॉच की गहराई को कैसे मापा जाता है ? उत्तर: • ड्रेस फॉर्म पर - फॉर्म के पैरों के बीच एक एल-स्क्वायर रखें और कमर की माप नोट करें। इस माप में 1 ¼ इंच की अतिरिक्त चौड़ाई (ईज़) शामिल है, क्योंकि एल-स्क्वायर आमतौर पर 1 ¼ इंच चौड़ा होता है। • शरीर पर - बैठे हुए, कमर की साइड सीम के जोड़ से लेकर कुर्सी की सीट तक की माप लें। यहाँ अतिरिक्त चौड़ाई (ईज़) जोड़नी होगी।	2	HOME

	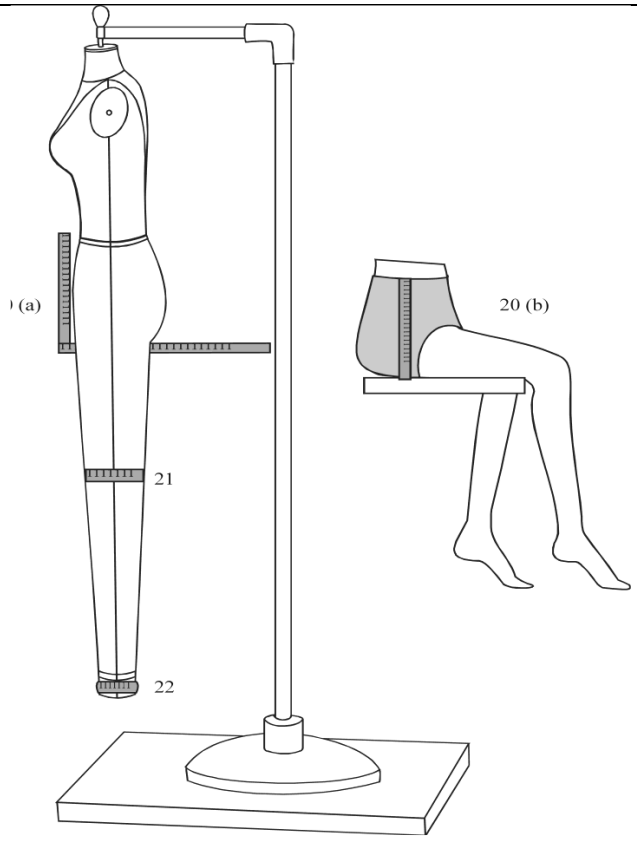 • (कोई एक/ केवल सरलीकृत स्व-व्याख्यात्मक आरेख)		HOME
Q.14	प्रश्न: बच्चों (टौडलर्स) के लिए कपड़ों के चयन में ध्यान में रखने योग्य कारकों की संक्षेप में व्याख्या करें। उत्तर: • इस उम्र में बच्चे के बुनियादी शारीरिक कौशल विकसित होते हैं और वह शारीरिक रूप से अधिक सक्रिय हो जाता है। • उनकी ऊर्जा और तेजी से बढ़ते शरीर को देखते हुए, उनके कपड़ों के लिए ऐसे कपड़े चुने जाने चाहिए जिनकी देखभाल करना आसान हो। • गर्मियों में कैम्ब्रिक, पॉपलिन, कॉरडरॉय, डेनिम, जर्सी निट, फ्लैनल, सूती और सर्दियों में पोलर फ्लीस जैसे कपड़े उपयुक्त होते हैं, जो छूने में बहुत मुलायम होते हैं और बच्चे की कोमल, लचीली और संवेदनशील त्वचा को आराम प्रदान करते हैं। • धारियों, पोल्का डॉट्स, नर्सरी प्रिंट और कार्टून पात्रों जैसे लोकप्रिय थीम वाले प्रिंटेड कपड़ों के लिए चमकीले रंगों का चयन उपयुक्त होता है।	1+1=2	HOME

HOME

- बुने हुए गिंघम चेक पैटर्न वाले कपड़े छोटे बच्चों के कपड़ों में बहुत लोकप्रिय हैं।
- लड़कों और लड़कियों के शरीर के आकार और बनावट में बहुत कम अंतर होता है।
- वजन, सिर का आकार और उम्र कपड़े चुनने के मुख्य मापदंड हैं।

(कोई दो)

Q.15 प्रश्न: प्राकृतिक तन्तुओं या रेशे के फायदे व नुकसान समझाइए । 1+1=2

उत्तर:

लाभ:

- नमी सोखता है/ हाइग्रोस्कोपिक (जलसंवेदी)
- छिद्रयुक्त संरचना के कारण सांस लेने योग्य
- गर्मी और उमस में पहनने में अधिक आरामदायक
- यह हल्का होता है
- इसमें स्टैटिक चार्ज नहीं बनता
- नेचुरल फाइबर स्किन फ्रेंडली होते हैं

(कोई एक)

नुकसान:

- कम लोचदार
- आसानी से सिकुड़ जाते हैं
- आसानी से क्रीज़ पड़ जाती हैं
- रंग आसानी से फीका पड़ जाता है
- फोटोकेमिकल डिग्रेडेशन – धूप में आने पर पीला हो जाता है।

(कोई एक)

HOME

Q.16 प्रश्न: फिटिंग ईज़ व डिज़ाइन ईज़ में अंतर करें । 1+1=2

उत्तर:

	फिटिंग ईज़	डिजाइन ईज़
1.	यह आराम सुनिश्चित करने और चलने, बैठने, हाथ बढ़ाने और यहां तक कि सांस लेने जैसी	परिधान में अतिरिक्त स्टाइल और फुलनेस जोड़ने से उसकी सुंदरता बढ़ती है और एक

HOME

	गतिविधियों के लिए पर्याप्त जगह प्रदान करने के लिए जिम्मेदार है।	निश्चित सिल्हूट या स्टाइल बनता है।	
2.	यह परिधान में अनिवार्य है।	यह परिधान में वैकल्पिक है।	
3.	शरीर के माप लेने के बाद फिटिंग में आसानी जोड़ी जाती है।	फिटिंग में आसानी के बाद डिजाइन में आसानी को जोड़ा जाता है।	

(कोई दो)

	दिए गए 3 प्रश्नों में से किन्हीं 2 के उत्तर 30-50 शब्दों में दीजिए ।	**2X3=6**
Q.17	प्रश्न: स्लोपर और पैटर्न में अंतर स्पष्ट करें ।	1+1+1=3

उत्तर:

	स्लोपर	पैटर्न
1.	पैटर्न के बहुत ही बुनियादी सेट के कागज़ काटने के चित्र, जिनसे अन्य सभी डिज़ाइन विकसित किए जाते हैं।	किसी वस्त्र का ब्लूप्रिंट जिसके आधार पर कपड़ा काटा जाता है।
2.	स्लोपर के डिजाइन से संबंधित कोई जानकारी उपलब्ध नहीं है।	पैटर्न में डिजाइन संबंधी विवरण शामिल हैं।
3.	स्लोपर में सीम अलाउंस नहीं होता है।	पैटर्न में सिलाई के लिए अतिरिक्त जगह दी गई है।
4.	स्लोपर पर केवल तीन विवरण दिए गए हैं - पैटर्न का नाम, ग्रेन लाइन और साइज।	इस पैटर्न में परिधान के निर्माण के लिए आवश्यक सभी कटिंग संबंधी जानकारी मौजूद है।

(कोई तीन)

Q.18	प्रश्न: पुरुषों की क्लासिक शर्ट की विशेषताओं (features) का वर्णन करें ।	1+1+1=3

उत्तर:

शर्ट शरीर के ऊपरी हिस्से को ढकती है।

शर्ट गर्दन, कंधों, छाती, बाइसेप्स और कमर को उभारने के लिए डिज़ाइन की जाती हैं।

HOME HOME HOME

	• कॉलर: कॉलर शर्ट का एक बहुत ही महत्वपूर्ण हिस्सा है क्योंकि यह पहनने वाले के व्यक्तित्व को निखारता है। कॉलर के कई डिज़ाइन होते हैं, जैसे बैंड कॉलर, शर्ट कॉलर, विंग कॉलर, बटन वाला कॉलर आदि। कॉलर की चौड़ाई को भी अलग-अलग लुक देने के लिए स्टाइल किया जा सकता है। • कंधा: कंधे पर लगे एपॉलेट्स और शोल्डर योक जैसे डिटेल्स चौड़े कंधों का आभास देते हैं। • शर्ट की आस्तीन: ये छोटी या लंबी हो सकती हैं। बिना आस्तीन वाली शर्ट भी उपलब्ध हैं। • कफ: आस्तीन के किनारे पर कई तरह के कफ डिज़ाइन लगाए जा सकते हैं। • शर्ट का हेम: शर्ट का हेम सीधा या घुमावदार हो सकता है। • प्लैकेट: शर्ट का सामने वाला प्लैकेट दिखाई देने वाला या छिपा हुआ हो सकता है, सिंगल या डबल सिलाई वाला हो सकता है। इसमें बटन और बटनहोल हैं। • जेब: शर्ट में एक या दो जेब हो सकती हैं। यह बिना जेब के भी हो सकती है। • कपड़ा: हल्के शर्ट के कपड़े आमतौर पर शुद्ध सूती, सूती मिश्रण, लिनन, रेशम, ऊन और ऊन मिश्रण से बने होते हैं। रंग: पुरुषों द्वारा पसंद किए जाने वाले रंग नीले और हरे रंग की शीतल श्रेणी में आते हैं, साथ ही ऑफ-व्हाइट, भूरे और ग्रे जैसे तटस्थ रंग भी होते हैं। ठोस रंगों को अन्य ठोस रंगों के साथ मिलाकर धारीदार और चेक पैटर्न बनाए जा सकते हैं। (कोई तीन)	
Q.19	प्रश्न: प्लैक्ट के प्रकार और लंबाई के चयन को प्रभावित करने वाले मानदंड लिखें। उत्तर: • प्लैकेट की स्थिति • प्लैकेट का कार्य • परिधान की शैली और डिज़ाइन	1+1+1=3

HOME

HOME

HOME

	• परिधान का उपयोग • कपड़े का प्रकार और वजन • परिधान की देखभाल • निर्माण विधि (कोई तीन)	
	दिए गए 5 प्रश्नों में से किन्हीं 3 के उत्तर 50-80 शब्दों में दीजिए :	**3X4=12**
Q.20	प्रश्न: इतिहास में विभिन्न समय पर दुनिया के विभिन्न भागों में विभिन्न प्रकार के कट, आकृति, रंग और कपड़ों के विभिन्न संयोजनों के साथ परिधान विकसित हुए। कपड़ों की विभिन्न श्रेणियों को व्यापक रूप से वर्गीकृत करें और उनको समझाइए । उत्तर: • ड्रेप्ड कॉस्ट्यूम - यह शरीर के चारों ओर स्किन या मटीरियल की लंबाई लपेटने से बनता है, जैसे मिस्र के शेंटी, ग्रीक हिमेशन और ताहिती के पैरियो। • स्लिप-ऑन कॉस्ट्यूम - स्किन या मटीरियल की लंबाई के एक टुकड़े से बना होता है, जिसमें सिर के निकलने के लिए एक छेद होता है। इसके उदाहरण रोमन पैनुला, मध्ययुगीन हक और दक्षिण अमेरिकी पोंचो होंगे। • क्लोज्ड स्टिच्ड कॉस्ट्यूम - जिसमें कपड़े को शरीर के चारों ओर पहना जाता है और आस्तीन जोड़ने के लिए आर्महोल होते हैं। यह कैटेगरी ग्रीक चिटोन, रोमन ट्यूनिक, मध्ययुगीन कमीज़ में बदल गई। • ओपन स्टिच्ड कॉस्ट्यूम - अंदरूनी कपड़ों की परतों के ऊपर पहना जाता है। इनके उदाहरण हैं एशियन कैफ़्टन और यूरोपियन ओवरकोट। • शीथ कॉस्ट्यूम - शरीर के आकार के हिसाब से फिट/मोल्ड किया हुआ। इस कैटेगरी में ट्राउज़र और ब्रीच भी शामिल थे। • यूनिट 1 और यूनिट 3 से संबंधित किसी अन्य प्रासंगिक परिधान की व्याख्या। (कोई भी 4)	4X1=4

HOME
HOME
HOME

Q.21	प्रश्न: एक डार्ट बॉडिस ब्लॉक लेकर, स्लैश व स्प्रेड विधि द्वारा कमर डार्ट से केन्द्र के सामने वाले डार्ट में स्थानांतरित करने की प्रक्रिया को उपयुक्त आरेखों के साथ समझाइए । उत्तर: • अगर नेकलाइन आगे से चौड़ी बनाई जाती है, तो पीछे भी ऐसा ही करना होगा। • कोशिश करें कि आगे और पीछे दोनों तरफ एक ही समय में गहरी नेकलाइन न हो। अगर कोई आगे और पीछे दोनों तरफ नेकलाइन को गहरा रखने का फैसला करता है, तो सामने के सेंटर नेक पर लगभग ½" की आसानी निकालनी होगी। • जो नाप तिरछा लिया जाता है, उसे पैटर्न पर तिरछा मार्क करना चाहिए और जो नाप सीधा लिया जाता है, उसे सीधा मार्क करना चाहिए। • घुमावदार नेकलाइन के लिए, हमेशा पीछे के सेंटर और सामने के सेंटर में और कंधे के लेवल पर दोनों तरफ ¼" चौकोर करें। (कोई दो) • एक डार्ट बेसिक ब्लॉक लें • नई डार्ट पोजीशन यानी सेंटर फ्रंट डार्ट को स्लैश करें। • वेस्ट डार्ट को मोड़ें और बंद करें। • नए पैटर्न को अलग शीट पर ट्रेस करें।	2+2=4 (स्टेप्स के 2 + आरेख के 2)	HOME HOME HOME

	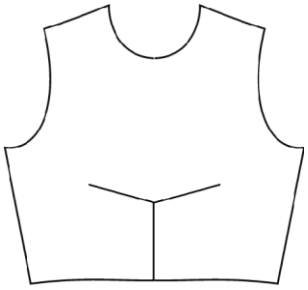 डिज़ाइन 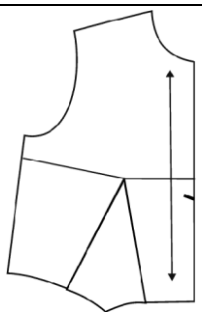 एक डार्ट ब्लॉक 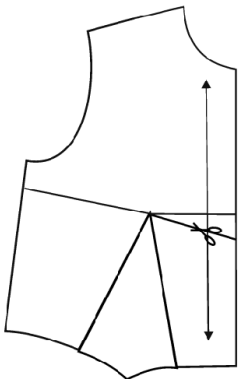 स्टेप –। 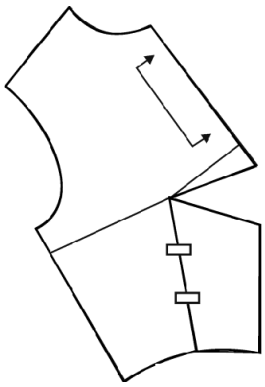 स्टेप -2 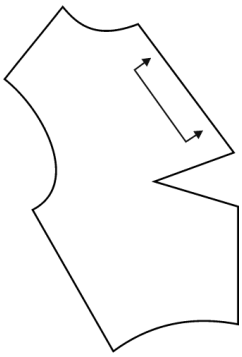 स्टेप -3	
Q.22	प्रश्न: नैकलाइन बनाने के लिए ध्यान रखने योग्य बातों की सूची बनाएँ । स्वच्छ और नामांकित आरेख की से V-नैकलाइन बनाने की विधि बताएँ । उत्तर: • अगर नेकलाइन आगे से चौड़ी बनाई जाती है, तो पीछे भी ऐसा ही करना होगा। • कोशिश करें कि आगे और पीछे दोनों तरफ एक ही समय में गहरी नेकलाइन न हो। अगर कोई आगे और पीछे दोनों तरफ नेकलाइन को गहरा रखने का फैसला करता है, तो सामने के सेंटर नेक पर लगभग ½" की आसानी निकालनी होगी। • जो नाप तिरछा लिया जाता है, उसे पैटर्न पर तिरछा मार्क करना चाहिए और जो नाप सीधा लिया जाता है, उसे सीधा मार्क करना चाहिए। • घुमावदार नेकलाइन के लिए, हमेशा पीछे के सेंटर और सामने के सेंटर में और कंधे के लेवल पर दोनों तरफ ¼" चौकोर करें।	1+3=4 1+स्टेप्स के 1½ + आरेख के 1½)

HOME

HOME

HOME

	(कोई एक) V-नेकलाइन • बोडिस ब्लॉक की नेकलाइन को ट्रेस करें। • सेंटर फ्रंट लाइन को A तक बढ़ाएं। • पॉइंट A से लाइनें इस तरह स्क्वायर करें कि यह B पर कंधे और नेकलाइन के इंटरसेक्शन को टच करे। • B से, BC = 7" नीचे या ज़रूरत के हिसाब से तिरछा मार्क करें। • BC थोड़ा कर्व वाला नया V नेकलाइन जॉइन है। 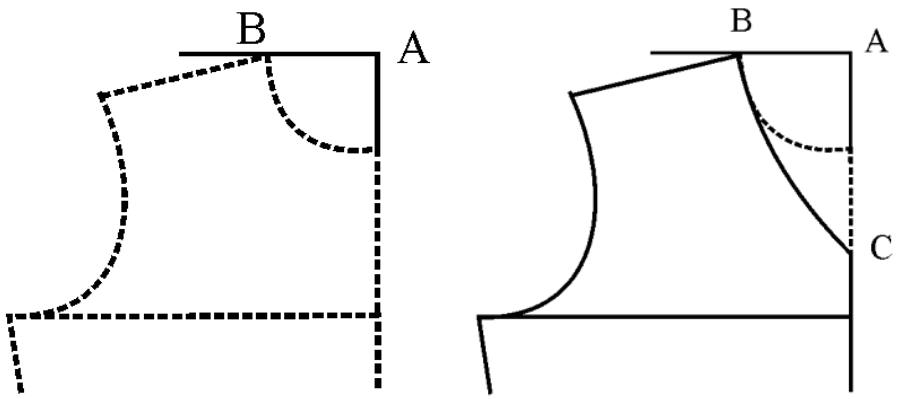	
Q.23	प्रश्न: फैशन के केंद्र के रूप में पेरिस की उत्पत्ति और विकास पर चर्चा करें । उत्तर: • फ्रेंच राजघरानों के स्टाइल की कई सदियों से तारीफ़ होती रही है और उसे अपनाया जाता रहा है। • 18वीं सदी में क्वीन मैरी एंटोनेट की ड्रेसमेकर रोज़ बर्टिन को फैशन मिनिस्टर बनाया गया था। • शाही और अमीर परिवार डिज़ाइनरों को बताते थे कि वे क्या पहनना चाहते हैं। • 19वीं सदी में यह बदल गया। चार्ल्स फ्रेडरिक वर्थ, पेरिस में काम करने वाले एक अंग्रेज़ थे, जो मॉडर्न फैशन डिज़ाइन के जनक बने, जब उन्होंने अपने ओरिजिनल आइडिया के आधार पर कॉउचर गाउन की एक लाइन बनाई और उन पर अपना नाम रखा, इस तरह पहला डिज़ाइन लेबल शुरू हुआ।	4X1=4

HOME
HOME
HOME

	• वह एक कदम और आगे बढ़े, उन्होंने इन गाउन को लाइव मॉडल्स पर दिखाया ताकि होने वाले कस्टमर देख सकें और फिर फैसला कर सकें। • यह नया आइडिया सफल रहा और डिज़ाइनरों ने पहले से ही फैशनेबल कपड़े बनाना शुरू कर दिया। • तब से, यह समझा जाने लगा कि कोई भी डिज़ाइनर जो सफल होना चाहता है, उसे पेरिस में रहना होगा और किसी कॉउचर हाउस का हिस्सा बनना होगा या अपना खुद का बनाना होगा। • पूरी पश्चिमी दुनिया की महिलाओं के लिए, पेरिस फैशन शो के ज़रिए दिखाए जाने वाले फैशन का सेंटर था। • सभी फैशन मैगज़ीन या तो पेरिस में थीं, या डिज़ाइन डायरेक्शन के लिए पेरिस को देखती थीं। • पेरिस शनेल, डायर, सेंट लॉरेंट जैसे सबसे असरदार डिज़ाइनरों का घर रहा है, जिन्होंने न सिर्फ़ महिलाओं के दिखने के तरीके को बल्कि दुनिया के उन्हें देखने के तरीके को भी बदला। • पेरिस हाउते कॉउचर अपनी सबसे बड़ी जगह बनाए हुए है और यह अपने आप में एक इंडस्ट्री है। • जब हाउते कॉउचर डिज़ाइनरों की संख्या बढ़ी, तो एक कॉउचर हाउस की क्वालिफ़िकेशन तय करने और उनके कॉमन इंटरेस्ट से निपटने के लिए एक ट्रेड एसोसिएशन बनाया गया। • पेरिस में ला चैम्ब्रे सिंडिकेल डे ला कॉउचर पेरिसिएन की स्थापना की गई। (कोई भी चार)		HOME HOME
Q.24	प्रश्न: बायस स्ट्रिप की तैयारी के चरणों की व्याख्या करें । उत्तर: सबसे पहले, कपड़े को लंबाई में क्रॉस ग्रेन के पैरेलल मोड़कर कपड़े का ट्रू बायस पता करें। 1. मोड़ का किनारा 45-डिग्री के एंगल पर ट्रू बायस कट है। 2. ट्रू बायस पता लगाने के बाद, ज़रूरी लंबाई के लिए चौड़ाई और ज़रूरी स्ट्रिप्स की संख्या बनाएं और फिर उसे काट लें।	4X1=4	HOME

3. अगर बायस स्ट्रिप लगातार सिलाई का स्टेप पूरा करने के लिए काफी लंबी नहीं है। बायस बाइंडिंग या फेसिंग सिलना शुरू करने से पहले काफी संख्या में स्ट्रिप्स को जोड़ना होगा।

4. अब कटी हुई बायस स्ट्रिप्स को राइट एंगल पर रखें, जिसमें दाहिना हिस्सा राइट साइड की ओर हो।

5. एंगल पर ¼ सीम अलाउंस के साथ बायस स्ट्रिप्स को सिलें। ज़रूरत के हिसाब से बायस स्ट्रिप्स को जोड़ना जारी रखें ताकि वे जितनी लंबाई चाहें उतनी लंबी हो जाएं। सभी सीम को दबाकर खोलें और बाहर निकले हुए पॉइंट्स को काट दें।

(कोई भी चार या संबंधित डायग्राम)

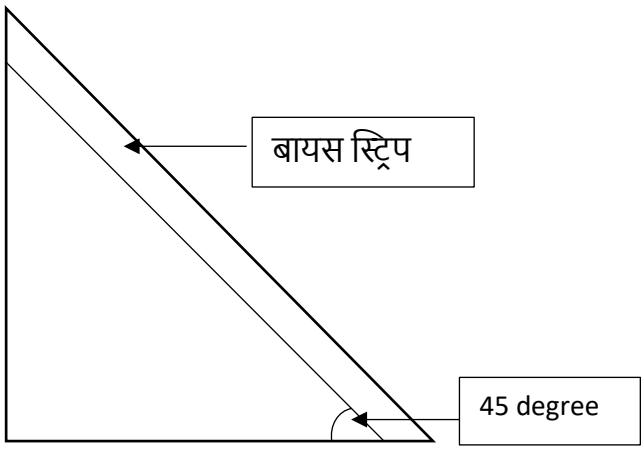

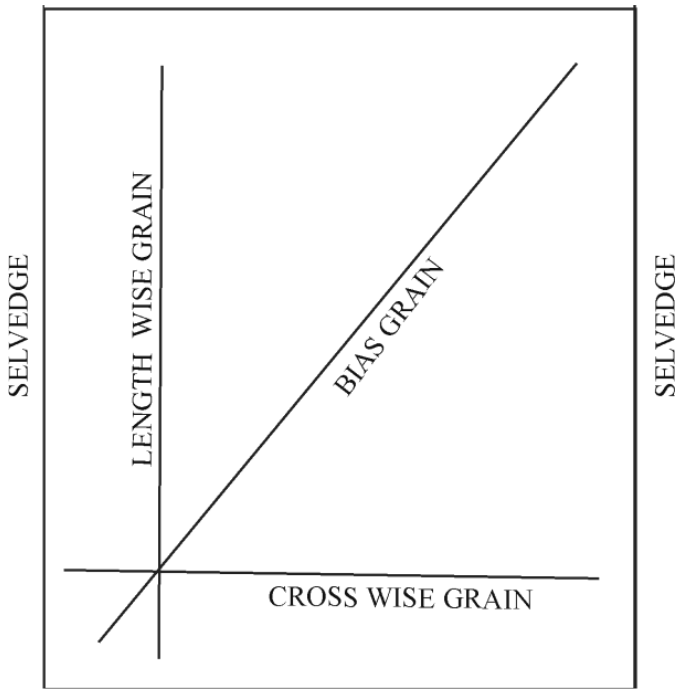

HOME
HOME
HOME

HOME